EL CAMIÓN
DEL PATRÓN

LONEStar

UPTIME ES INTERNATIONAL

www.internationalcamiones.com | 01800.7000.123

NAVISTAR®

EL CAMIÓN DEL PATRÓN
NO TIENE IGUAL:

LoneStar® es parte fundamental de la línea de camiones comerciales International® y ahora reescribe las reglas en las carreteras de México.

El diseño clásico y moderno del **LoneStar**®, sólo superado por su excepcional eficiencia aerodinámica, está inspirado en el legendario camión de la marca de 1939, pero con la tecnología del siglo XXI.

Su parrilla de gran estilo y su imponente presencia atraen las miradas. Su diseño aerodinámico mejora el rendimiento de combustible y ofrece una maniobrabilidad y un manejo superiores.

Cuenta con la cabina más cómoda y silenciosa de su clase.

TODAS LAS PARTES SON IGUALES
PERO NO SON LAS MISMAS

No tienes que conformarte con un camión tradicional, el **LoneStar**® te permite configurarlo para expresar la personalidad e individualidad de tu empresa y del conductor.

Con las diferentes opciones de personalización, tanto en el exterior como en su interior, puedes estar seguro de que estás a bordo de un camión único en su clase.

ES UN CAMIÓN QUE SE VE TAN BIEN COMO SU DESEMPEÑO EN EL CAMINO

EXPRESIONES ILIMITADAS Y
ÚNICAS PARA PERSONALIZAR TU LONESTAR

DETALLES CROMADOS | PINTURA | ILUMINACIÓN | PARRILLA INIGUALABLE

ESPEJOS | TUBOS DE ESCAPE | INTERIORES

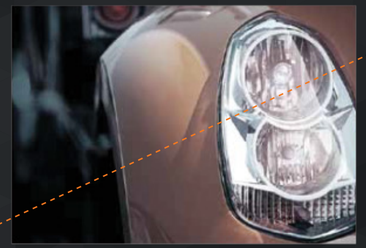

LONEStar

FUERZA, DISEÑO Y COMODIDAD DE UN CLÁSICO AVANZADO

- Amplio soporte de servicio postventa
- El sistema eléctrico multiplexado Diamond Logic® reduce el cableado en un 40% y el tiempo de diagnóstico en un 80%, lo que le permite seguir trabajando; ofrece funciones como la inspección automatizada de las luces antes de cada viaje, entre muchas otras
- Maniobrabilidad superior con ángulo de giro de 50° y estabilizador antivuelco
- Reducción de vibración gracias a la avanzada tecnología de la suspensión
- El piso de madera dentro de la cabina invita a un ambiente más cálido
- Los asientos del conductor y del pasajero giran 180° hacia atrás para crear un área más amplia
- Los gabinetes tipo avión permiten mayor espacio de almacenamiento
- La cama abatible cuenta con colchón de tecnología Lattoflex (opcional) de 107 cm. de ancho
- Pintura Premium con capa anticorrosiva transparente para mantener de por vida el color
- Faros delanteros halógenos, de larga duración

INTERNATIONAL®

LONEStar®
DE INTERNATIONAL®

UNE EL PODER DE LA EXPERIENCIA
CON LA INNOVACIÓN DEL FUTURO
CREANDO EL CLÁSICO AVANZADO

SATISFACCIÓN DEL OPERADOR

Sería triste volver a manejar un camión común, después de conducir un **LoneStar**® nada será igual.

El diseño de la cabina está orientada al conductor y sus funciones, además tiene áreas específicas para las actividades diarias de trabajo y de descanso.

Cuenta con la cabina más silenciosa de su clase, prácticamente hermética, evitando el ruido del camino en el interior. Su diseño y construcción garantizan una reducción considerable de vibraciones al interior.

El diseño ergonómico del panel de instrumentos maximiza la operación, seguridad y visibilidad del camino, permitiendo que el conductor trabaje de forma cómoda.

- La columna de dirección es telescópica y multiposiciones; cuenta con una posición retraída para facilitar la entrada y la salida del operador
- Los asientos cuentan con suspensión de aire para mejorar la comodidad y la productividad
- Cuenta con pantalla de 6.5 pulgadas, la cual permitirá al operador navegar y monitorear diversos componentes del tractocamión, como el sistema de control de llantas, además de micrófono, bluetooth en el techo y conexión a MP3
- Suspensión neumática trasera de primera generación que permite una mejor operación del **LoneStar**®
- Su gran parabrisas aumenta la visibilidad en el camino
- Los engranajes de dirección doble estándar, creados para recorridos en la carretera, significan una dirección más ligera con independencia de la carga en todo tipo de terreno
- Cuenta con detalles elegantes y prácticos, como asas para facilitar su agarre, la correcta colocación de peldaños antideslizantes y puertas de gran apertura, para una mayor comodidad
- Facilidad de ascenso y descenso del operador

UPTIME

POTENCIA REQUERIDA, EFICACIA COMPROBADA

LoneStar® puede con cualquier carga y cualquier distancia con economía de combustible y un excepcional rendimiento y gran potencia, pues cuenta con el motor **Cummins ISX.**

La aerodinámica demuestra que LoneStar® está construido para cortar el aire del camino. Su diseño del techo, el deflector inclinado y su parrilla en forma de "V" cortan el viento del camino de forma eficiente, mejorando el rendimiento.

— SI NO PUEDES CREERLO, PRUÉBALO, TENEMOS UN LONESTAR® ESPERÁNDOTE. —

DIAMOND LOGIC

Sistema de International® que transmite múltiples señales controlando el equipo electrónico de la unidad. Hoy en día ofrece cerca de 200 funciones de integración, el sistema eléctrico innovador y personalizable de Diamond Logic® maximiza la productividad, la seguridad y el rendimiento.

Permite la comunicación bidireccional del motor y la reprogramación del motor inalámbrica de forma segura para optimizar el rendimiento de su vehículo, reduciendo tiempos de servicio y de inactividad.

AERODINÁMICA

Además de estético, el diseño del LoneStar® permite atravesar el viento con facilidad, reduciendo el esfuerzo del motor, aumentando el rendimiento de combustible.

INTERIORISMO PURO

La cabina del LoneStar® es una de las más espaciosas de su categoría. Sus acabados, además de cómodos, fueron especialmente diseñados para lograr un ambiente lujoso.

PASIÓN POR TU SEGURIDAD

El LoneStar® está equipado con diferentes sistemas de seguridad que cubren los más altos estándares del mercado. Control electrónico de estabilidad, frenos de disco de aire y mucho más.

SEGURIDAD

FRENOS DE DISCO DE AIRE

Una opción disponible, tanto para aplicaciones delanteras como traseras, son los frenos de disco, que proporcionan un mejor y más rápido frenado en un corto trayecto. Ofrecen mayor potencia mejorando la seguridad.

- Menor peso
- Servicio más rápido para cambio de balatas
- Mejora la distancia de frenado hasta en un 40%
- La efectividad del frenado no se ve afectada por la frecuencia de frenado/temperatura

CONTROL DE ESTABILIDAD ELECTRÓNICA

Proporciona a los conductores una mayor seguridad y una mayor confianza al volante durante la aplicación de los frenos.

Ayuda a mantener la estabilidad y la maniobrabilidad lateral de un vehículo.

CONTROL CRUCERO PREDICTIVO

La opción de control de crucero predictivo para **LoneStar**® ayuda a mejorar la economía de combustible mediante el reconocimiento de las situaciones de conducción intuitiva, como la aceleración, la desaceleración y el frenado.

OPERACIÓN Y DIAGNÓSTICO REMOTO

OnCommand Connect®, el primer sistema en su clase, permite conocer la operación y monitorear y ver el desempeño de tu camión o flota en el camino, con el innovador diagnóstico a distancia que retransmite en tiempo real el rendimiento del camión, alertas, informes e incluso los planes de acción, entre muchas más opciones disponibles.

CONECTA TODA LA FLOTA A TRAVÉS DE UN PORTAL ÚNICO.

Si tu flota está compuesta por más de una marca y modelo, es probable que utilices más de un sistema de diagnóstico remoto y telemetría para supervisar y gestionar la operación de todas tus unidades, esto significa tener que revisar y monitorear varios sistemas volviendo tu operación cara, ineficiente y lenta.

Por esto, Navistar decidió simplificar el diagnóstico a distancia, haciendo que la operación de tu negocio sea rentable y eficiente: esto es UPTIME

ESPECIFICACIONES

MOTOR	Cummins ISX 450 EPA04 Potencia: 422 hp. @ 2000 rpm. (velocidad gobernada) Torque: 1,650 lb. - ft. @ 1,200 rpm. Potencia máxima: 465 hp. Opcional: Motor Cummins ISX 485 EPA04 Potencia: 485 hp. @ 2,000 rpm. (velocidad gobernada) Torque: 1,850 lb. - ft. @ 1,200 rpm. Potencia máxima: 505 hp.
TRANSMISIÓN	Manual de 18 de velocidades Opcional ultrashift
EJE DELANTERO	Meritor MFS-14143A Wide Track, I-Beam Capacidad: 14,000 lb.
EJE TRASERO	Eje Tándem Meritor 46-164P Capacidad: 46,000 lb.
SUSPENSIÓN DELANTERA	Taper Leaf Capacidad: 14,000 lb. Con amortiguadores
SUSPENSIÓN TRASERA HENDRICKSON	Hendrickson PRIMAXX EX 55" 46,000 lb.
SISTEMA DE FRENOS	Frenos ABS Bendix 4 canales / 4 válvulas moduladoras con sistema de control automático de tracción Opcional: Frenos de disco ABS Bendix 6 canales con programa de control de estabilidad 6 sensores/6 moduladores control automático de tracción
SISTEMA DE COMBUSTIBLE	Dos tanques de aluminio 150 gal c/u Capacidad total: 1,136 L (300 gal.) Tapón (2) con llave
RINES	Acurride 24.5" x 8.25" Aluminio pulido
LLANTAS	Michelin 11R24.5 XZA3 / XDA5+

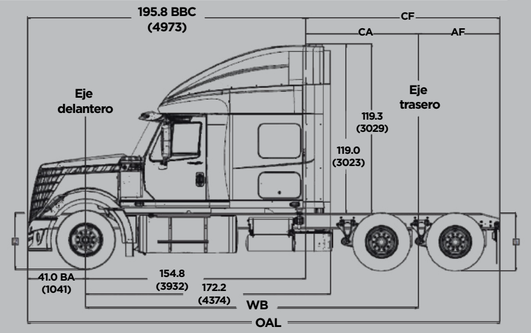

Distancia entre ejes (WB)	236"
Distancia final de cabina a final de chasis (CF)	142.20"
Distancia de parte trasera de cabina a centro del eje trasero (CA)	81.20"
Distancia de defensa a centro de eje delantero (BA)	41.0"
Distancia de centro del eje trasero a final de chasis (AF)	61"
Distancia del centro del eje delantero a final de cabina	154.8"
Distacia de defensa a parte final de cabina	195.8"
Largo total (OAL)	338"
Ancho total (espejo a espejo)	119.5"
Ancho sin cabina	95.8"
Altura quinta rueda	Sin carga: 48"/ con carga: 47"
Peso bruto vehicular (PBV)	60,000 lb.
Peso bruto combinado	103,000 lb.
Peso vehicular*	21,193 lb.

NOTA: Los pesos vehiculares son aproximados y pueden variar de acuerdo a las especificaciones del vehículo.
Navistar México, S. de R.L. de C.V. en su afán de mejora continua, se reserva el derecho de cambiar las especificaciones sin previo aviso, quedando exenta de toda responsabilidad.
Las fotografías contenidas en este folleto son meramente ilustrativas.

2016.12

Los tractocamiones International® tienen una larga trayectoria de más de 150 años. Desde entonces, la marca se ha preocupado por mejorar sus productos y servicios ofreciendo a sus clientes una solución integral.

NAVISTAR® FINANCIAL

Navistar Financial, el brazo financiero de International®, otorga soluciones integrales de servicios financieros y paquetes de protección personal y vehicular, incluyendo sistemas de localización GPS acorde a las necesidades de cada cliente.

Protege tu unidad desde el principio del camino con el respaldo de las mejores aseguradoras del mercado, Transprotección es el agente de seguros especializado en la industria del autotransporte.

TRANS PROTECCIÓN NAVISTAR FINANCIAL Agente de Seguros

OnCommand™ Connect

Sistema de telemetría y programa de soluciones integrales para nuestros clientes, que optimiza la comunicación, los servicios y los procesos de mantenimiento.

Tiene por objetivo capacitar de forma integral al personal técnico y de las áreas de venta, servicios y refacciones de la Red de Distribuidores International®.

CENTRO DE ENTRENAMIENTO NAVISTAR

FLEETCONTROL

Marca propia de International®
La herramienta más poderosa en cada negocio.
Es el programa de refacciones International para cuentas corporativas multirregionales.

Línea desarrollada por International®.
Cada negocio es diferente y tiene sus propios objetivos.
Fleetrite ofrece una línea completa de refacciones para todas las marcas de camiones, tractocamiones y autobuses.

FLEETRITE

TRUCK A PUNTO SEMINUEVOS CERTIFICADOS

La Red de distribuidores International® participa en Truck a Punto Seminuevos Certificados con el objetivo de ofrecer a sus clientes unidades seminuevas con el mejor rendimiento a un menor precio inicial.

Cuenta con más de 83 puntos de venta y servicio, más de 500 técnicos certificados y 740 bahías de servicio.

RED DE DISTRIBUIDORES

Rescate carretero
01800.7000.123
Opción 1

INTERNATIONAL

RED DE DISTRIBUIDORES

AMSA

APIZACO, TLAXCALA
Tel: (241) 417 0723

CAMPECHE
Tel: (981) 816 68 21

CÁRDENAS, TABASCO
Tel: (937) 322 5532

MÉRIDA, YUCATÁN.
Tel: (999) 940 6170

PLAYA DEL C., Q. ROO
Tel: (984) 206 1500

PUEBLA, PUEBLA
Tel: (222) 231 5202

QUINTANA ROO.
Tel: (998) 884 5766

TEHUACÁN, PUEBLA
Tel: (238) 383 1235

TUXTLA GUTIÉRREZ, CHIS.
Tel: (961) 617 5050

VILLAHERMOSA, TABASCO.
Tel: (993) 310 3170

CADISA

CD. JUÁREZ, CHIHUAHUA.
Tel: (656) 227 4600

CHIHUAHUA, CHIH.
Tel: (614) 442 7700

GÓMEZ PALACIO, DURANGO.
Tel: (871) 175 1500

CATOSA

MONCLOVA, COAHUILA
Tel: (866) 649 5257

TORREÓN, COAHUILA
Tel: (871) 729 7000

CADUSA

DURANGO, DURANGO
Tel: (618) 813 5630

DURANGO, DURANGO
Tel: (618) 829 2200

CAJASA

GUADALAJARA, JALISCO
Tel: (33) 36 99 16 19

ZAPOPAN, JALISCO
Tel: (33) 3627 7281

GUADALAJARA, JALISCO
Tel: (33) 3666 1511

PUERTO VALLARTA, JALISCO
Tel: (322) 224 5790

TEPATITLÁN, JALISCO
Tel: (378) 78 27 515

TLAQUEPAQUE, JALISCO
Tel: (33) 3668 5418

CACESA

AGUASCALIENTES, AGS
Tel: (449) 139 3900

CELAYA, GUANAJUATO
Tel: (461) 6140 786

GUADALUPE, ZACATECAS
Tel: (492) 899 71 00

IRAPUATO, GUANAJUATO
Tel: (462) 114 1290

LEÓN, GUANAJUATO
Tel: (477) 212 2000

LEÓN, GUANAJUATO
Tel: (477) 211 9791

QUERÉTARO, QUERÉTARO
Tel: (442) 229 5900

CAPASA

CABO SAN LUCAS, B.C.S.
Tel: (624) 172 5654

CULIACÁN, SIN.
Tel: (667) 760 1050

GUAMÚCHIL, SIN.
Tel: (673) 732 0525

LA PAZ, B.C.S
Tel: (612) 122 17 00

LOS MOCHIS, SIN.
Tel: (668) 818 60 40

MAZATLÁN, SIN.
Tel: (669) 983 3398

CAMINOSA

RÍO COLORADO, SONORA
Tel: (653) 517 0427

HERMOSILLO, SONORA
Tel: (662) 250 5860

NOGALES, SONORA.
Tel: (631) 314 4722

CRA

CUAUTITLÁN IZ. EDO MEX.
Tel: (55) 4040 8800

TULTITLÁN, EDO MEX.
Tel: (55) 46 24 50 00

DISTRITO FEDERAL
Tel: (55) 14 54 34 00

GUADALAJARA, JALISCO
Tel: (33) 14 54 52 00

SIERRA NORTE

ALLENDE, NUEVO LEÓN
Tel: (826) 268 4647

CD. REYNOSA, TAMAULIPAS
Tel: (899) 926 9949

GUADALUPE, N.L.
Tel: (81) 8865 1000

NUEVO LAREDO, TAMAULIPAS
Tel: (867) 718 1268

SALTILLO, COAHUILA
Tel: (844) 430 1498

SAN NICOLÁS, NUEVO LEÓN
Tel: (81) 8865 0350

SANTA CATARINA
Tel: (81) 100 18350

GEMI

PACHUCA, HIDALGO.
Tel: (771) 713 8553

TIZAYUCA, HIDALGO.
Tel: (779) 100 7513

TULA, HIDALGO
Tel: (773) 732 6236

TULANCINGO, HIDALGO
Tel: (775) 753 8455

DIEZ INTERNATIONAL

BANDERILLAS, VERACRUZ
Tel: (228) 811 2677

COATZACOALCOS, VERA-CRUZ.
Tel: (921) 215 7918

OAXACA, OAXACA
Tel: (951) 513 8900

ORIZABA, VERACRUZ
Tel: (272) 724 1429

POZA RICA, VERACRUZ
Tel: (782) 822 6210

TIHUATLÁN, VERACRUZ
Tel: (782) 822 6210

VERACRUZ, VERACRUZ
Tel: (229) 927 2810 AL 15

DACZA

JIUTEPEC, MORELOS
Tel: (777) 329 56 80

URUAPAN. MICHOACÁN
Tel: (452) 527 2831

ACAPULCO DE JUÁREZ, GRO.
Tel: (744) 433 2345

CD. LÁZARO CÁRDENAS
Tel: (753) 537 4251 52 54

MORELIA, MICHOACÁN
Tel: (443) 323 1580

TOLUCA, EDO. DE MÉXICO.
Tel: (722) 237 1128

ZAMORA, MICHOACÁN
Tel: (351) 512 1230

ENER

CIUDAD VICTORIA, TAMS.
Tel: (833) 304 7000

TAMPICO, TAMAULIPAS
Tel: (833) 226 5758

ALTAMIRA, TAMAULIPAS
Tel: (833) 260 9140

CIUDAD MANTE, TAMAULIPAS
Tel: (831) 230 05 07

TAMPICO, TAMAULIPAS
Tel: (833) 132 5816

**INTERNATIONAL®
DE BAJA CALIFORNIA**

TIJUANA, B.C.
Tel: (664) 904 4422

ENSENADA, B.C.
Tel: (646) 120 8700

MEXICALI, B.C.
Tel: (686) 904 6423

**KASA INTERNATIONAL
ABASTOS**

MÉXICO, D.F.
Tel: (55) 5804 3374

TEXCOCO, EDO MEX.
Tel: (595) 922 0491

RAFEDHER

CIUDAD VALLES, S.L.P.
Tel: (481) 382 4964

MATEHUALA, S.L.P.
Tel: (488) 882 7522

SAN LUIS POTOSÍ, S.L.P.
Tel: (444) 818 2628

UPTIME ES

NAVISTAR® FINANCIAL

Más de 83 puntos de venta y servicio en el país. Ven y conoce los planes de financiamiento.
Acércate con tu Distribuidor International® y conoce la gama de productos y servicios.

01.800.7000.123

www.internationalcamiones.com

INTERNATIONALMEXICO
INTERNATIONALAUTOBUSESMX

INTERNATIONALMX

INTERNATIONALMX

INTERNATIONALMX

Navistar México, S. de R.L. de C.V.
Av. Ejército Nacional No. 904, piso 8. Col. Polanco, 11560 Cd. de México, Tel. 01(55)5262-6620
Nota: Navistar México S. de R.L. de C.V. en su afán de mejora continua, se reserva el derecho de cambiar las especificaciones sin previo aviso, quedando exenta de toda responsabilidad. Las fotografías contenidas en este folleto son meramente ilustrativas.

12.2016